0JWT.303.533

180TYXC51

技术要求:

1、电机系单方向工作，从轴伸端视为逆时针方向运转。

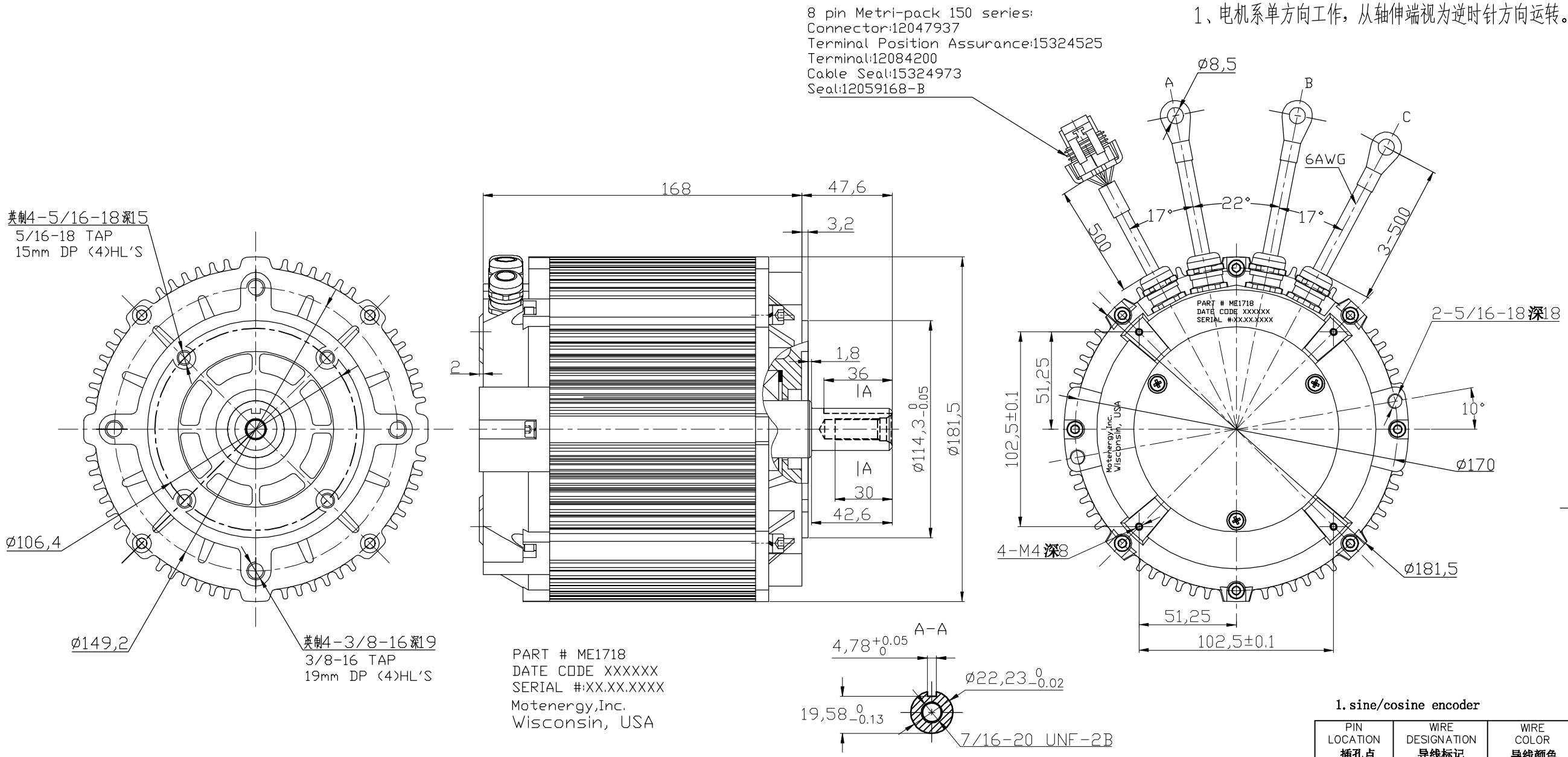

型号 MODEL	输出功率（W） POWER(W)	电　压（V.DC） VOLTAGE(V.DC)	转　矩（N.m） TORQUE (N.m)	额定转速（RPM） LOADED SPEED(RPM)	工作制 DUTY	防护等级 IP CODE
ME1718	6000	60	14.3	4000	S1	IP65

1. sine/cosine encoder

PIN LOCATION 插孔点	WIRE DESIGNATION 导线标记	WIRE COLOR 导线颜色
A	Cosine(余弦)	WHITE白
B	Sine(正弦)	BLUE蓝
C	Ground (0)	BLACK黑
D	N/C	
E	V_{DD} (+5V)	RED红
F	Shield(保护)	GREEN绿
G	Temp1	YELLOW(-)黄
H	Temp2	YELLOW(+)黄

旧底图总号

底图总号

日　期　签　字

标记	处数	更改文件号	签　字	日　期
设　计		朱伟伟	标　准　化	周　明
校　对		李小平	审　定	王　俊
审　核		李国鑫		
工　艺			日　期	17.12.06

图样标记	数量	重量	比例
M S A			
共　页	第　页		

金坛市微特电机有限公司

JINTAN MICRO&SPECIAL MOTOR CO.,LTD.

外形图

OUTLINE

0JWT.303.533